Stropní mosty – pevné

SM-P 5.2, SM-P 5.4

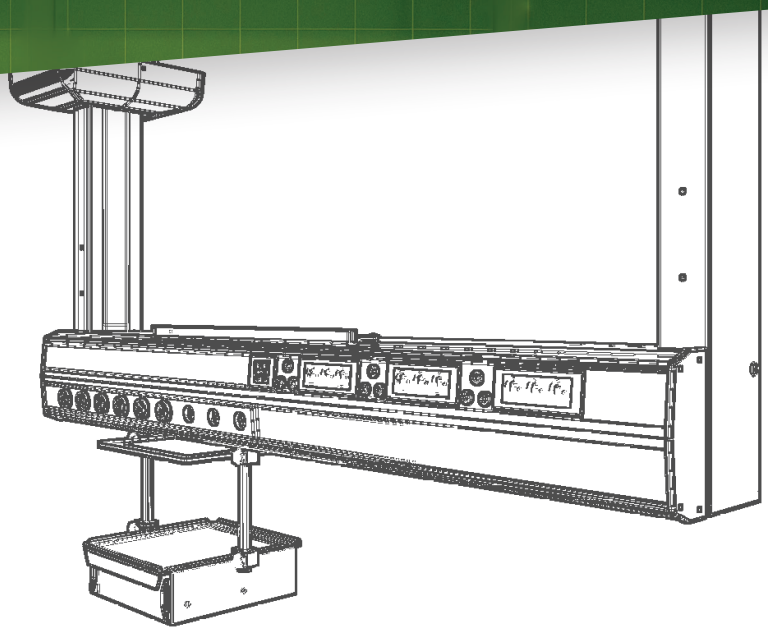

Stropní most – pevný SM-P:

- pro přenos plynných a elektrických médií do prostoru v místnostech zdravotnických zařízení a dalších speciálních provozů,
- lehký, dostatečně tuhý a příliš nezatěžující stropní konstrukci,
- užitné vlastnosti a pořizovací náklady v optimálním poměru,
- v různých délkách pro více lůžek,
- široká škála příslušenství.

Určeno pro:

- lůžkové pokoje
- pokoje se zvýšenou péčí, např. oddělení ARO, JIP,
- operační sály
- všude tam, kde jsou požadavky na přenos plynných a elektrických médií.

ASOCIACE VÝROBCŮ A DODAVATELŮ ZDRAVOTNICKÝCH PROSTŘEDKŮ

Flídr medical®

Stropní mosty – pevné

SM-P 5.2, SM-P 5.4

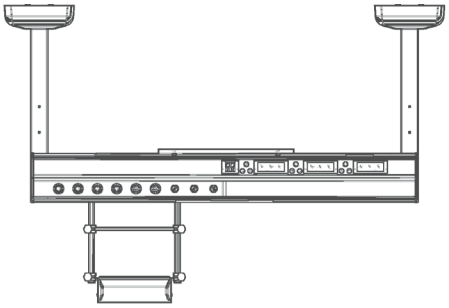

	SM-P 5.2 jednoduchá kompaktní varianta	**SM-P 5.4** jednolůžkové i vícelůžkové provedení
Délka mostu (šířka) / základní	700 mm	2000 mm
Hloubka	260 mm	310 mm
Počet vývodů plynů	max. 6	max. 8
Odtah vydechovaných plynů AGSS	max. 1	max. 1
Počet zásuvek 230V	max. 9	max. 24
Užitečné zatížení	100 kg	300 kg
Slaboproud	2	2
Nepřímé osvětlení	–	24 W LED
Přímé osvětlení	10 W LED	10 W LED
Noční osvětlení	2 W LED	2 W LED

pohled na pojezd polic
a připojení ze spodu mostu

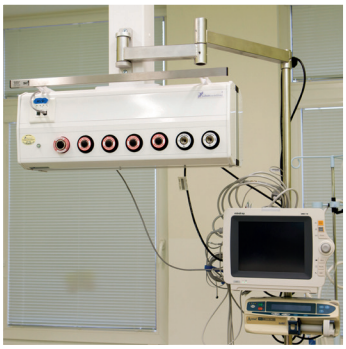

celkový pohled
SM-P 5.2

detail zemění na rampě

detail rychlospojky
plynu

Flídr medical®

Flídr medical s.r.o. | Široký Důl 200, 572 01 Polička
provozovna Na Vyšehradě 1096, 572 01 Polička
+420 468 008 930 | medical@flidr.cz | **www.flidrmedical.cz**

Stropní mosty – zdvižné

SM-Z 5.2, SM-Z 5.4

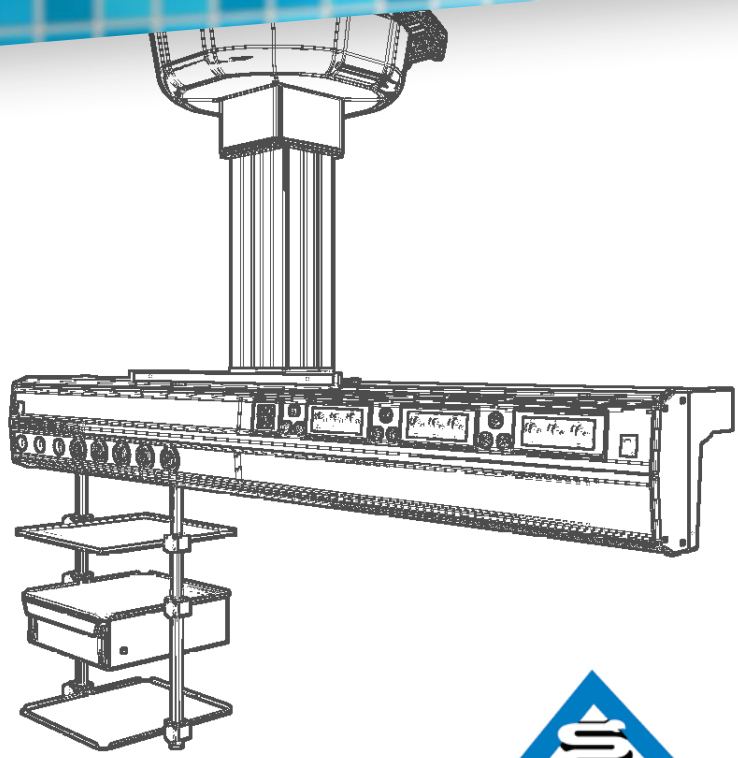

Stropní most – zdvižný SM-Z:

- stropní most pro přenos plynných a elektrických médií do pracovního prostoru v místnostech zdravotnických zařízení a jiných speciálních provozů
- zdvižný stropní most zvyšuje komfort obsluhy,
- umožňuje nastavení zdrojové části do optimální pracovní výšky,
- výšku nad zemí lze měnit v rozsahu 300 mm, popř. až 500 mm,
- velký výběr příslušenství,
- barevné odstíny dle přání zákazníka.

Určeno pro:

- zejména pro místnosti JIP a ARO,
- operační sály,
- tam, kde jsou obdobné nároky na přenos plynných a elektrických médií.

ASOCIACE VÝROBCŮ A DODAVATELŮ ZDRAVOTNICKÝCH PROSTŘEDKŮ

Flídr medical®

Stropní mosty – zdvižné

SM-Z 5.2, SM-Z 5.4

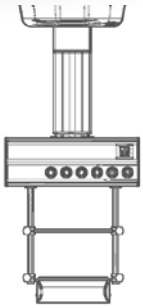

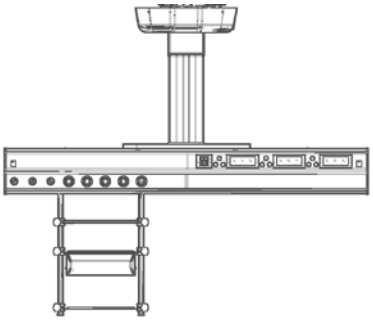

	SM-Z 5.2 jednoduchá kompaktní varianta	**SM-Z 5.4** jednolůžkové i vícelůžkové provedení
Délka mostu (šířka) / základní	700 mm	2000 mm
Hloubka	260 mm	310 mm
Počet vývodů plynů	max. 6	max. 8
Odtah vydechovaných plynů AGSS	max. 1	max. 1
Počet zásuvek 230V	max. 9	max. 24
Užitečné zatížení	100 kg	300 kg
Slaboproud	2	2
Nepřímé osvětlení	–	24 W LED
Přímé osvětlení	10 W LED	10 W LED
Noční osvětlení	2 W LED	2 W LED

pohled na pojezd polic
a připojení ze spodu mostu

detail komunikace
sestra-pacient

detail příslušenství nosič
infuzních roztoků

detail rychlospojky
plynu

Flídr medical®

Flídr medical s.r.o. | Široký Důl 200, 572 01 Polička
provozovna Na Vyšehradě 1096, 572 01 Polička
+420 468 008 930 | medical@flidr.cz | **www.flidrmedical.cz**

Nástěnné rampy – univerzální

NR–U 1, NR–U 2, NR–U 3

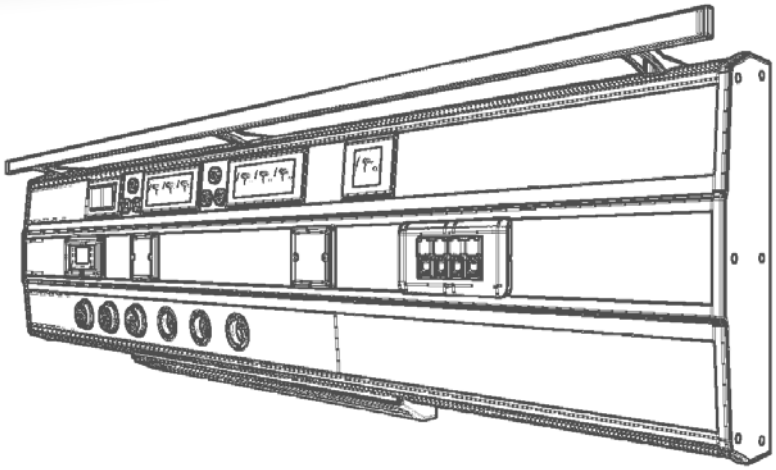

Nástěnná rampa – univerzální NR-U

- pevné zařízení pro přenos plynných a elektrických médií do prostoru v místnostech zdravotnických zařízení a jiných speciálních provozů,
- robustní konstrukce,
- kompaktní rozměry,
- vysoká nosnost,
- délky dle požadavků,
- široká škála příslušenství,
- různé barevné odstíny.

Určeno pro:

- běžné lůžkové pokoje,
- pokoje se zvýšenou péčí (např. ARO, JIP).

ASOCIACE VÝROBCŮ A DODAVATELŮ ZDRAVOTNICKÝCH PROSTŘEDKŮ

Flídr medical®

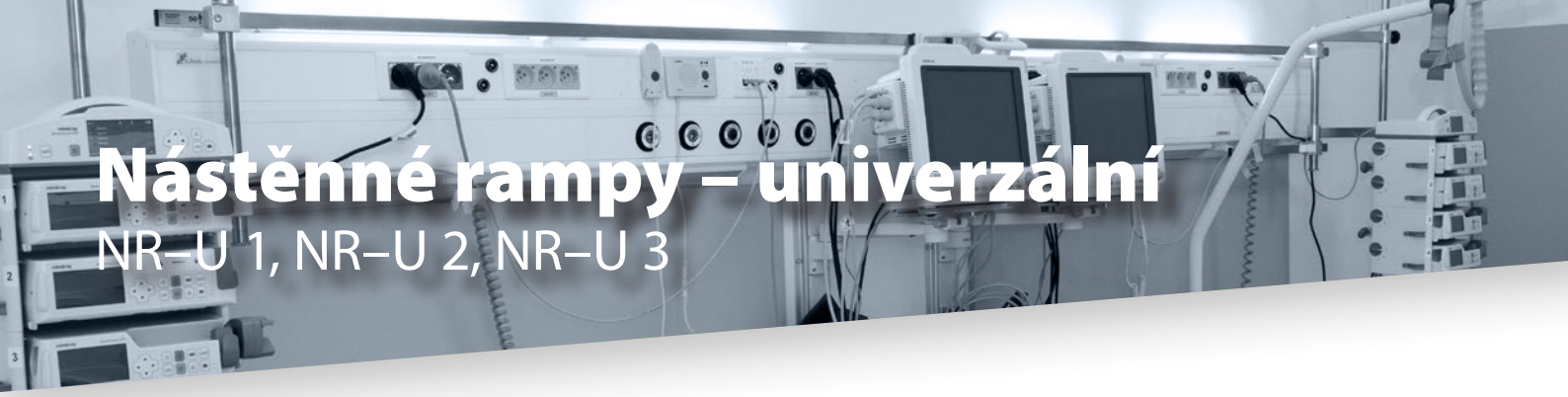

Nástěnné rampy – univerzální

NR–U 1, NR–U 2, NR–U 3

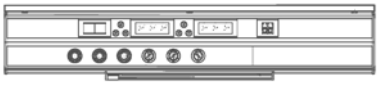

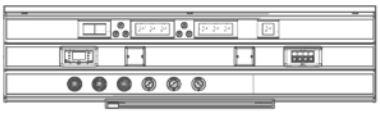

	NR–U 1 jednoduchá ekonomická varianta	**NR–U 2** standardní provedení	**NR–U 3** srozšířená varianta
Délka rampy (šířka) / základní	1300 mm	1500 mm	1500 mm
Výška	153 mm	286 mm	416 mm
Počet vývodů plynů	max. 1	max. 6	max. 6
Odtah vydechovaných plynů AGSS	–	max. 1	max. 1
Počet zásuvek 230V	max. 5	max. 7	max. 8
Užitečné zatížení	50 kg	50 kg	50 kg
Slaboproud	1	2	6
Nepřímé osvětlení	24 W LED	24 W LED	24 W LED
Přímé osvětlení	14 W	14 W	14 W
Noční osvětlení	2 W LED	2 W LED	2 W LED

pohled na zavěšení přístrojové techniky na horní a dolní mediliště

celkový pohled NR-U 2

detail komunikace sestra-pacient

detail příslušenství nosič infuzních roztoků

Flídr medical®

Flídr medical s.r.o. | Široký Důl 200, 572 01 Polička
provozovna Na Vyšehradě 1096, 572 01 Polička
+420 468 008 930 | medical@flidr.cz | **www.flidrmedical.cz**

Nástěnné rampy

NR–H, NR–H I, NR–H II, NR–S

Nástěnná rampa NR-H:

- pevné zařízení pro přenos plynných a elektrických médií do prostoru v místnostech zdravotnických zařízení a dalších speciálních provozů,
- praxí ověřený a oblíbený výrobek,
- lehčí konstrukce,
- kvalitní osvětlení,
- velký výběr příslušenství,
- různé barvy a délky,
- vylepšené parametry,
- modernizované detaily.

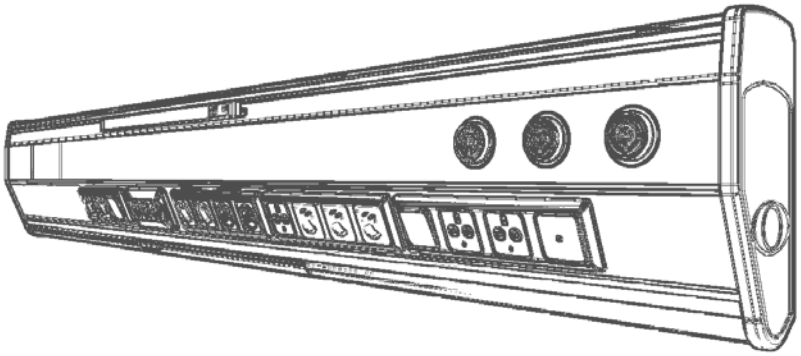

Určeno pro:

- lůžkové pokoje
- místnosti s obdobnými nároky na přenos plynných a elektrických médií.

ASOCIACE VÝROBCŮ A DODAVATELŮ ZDRAVOTNICKÝCH PROSTŘEDKŮ

Flídr medical®

Nástěnné rampy

NR–H, NR–H I, NR–H II, NR–S

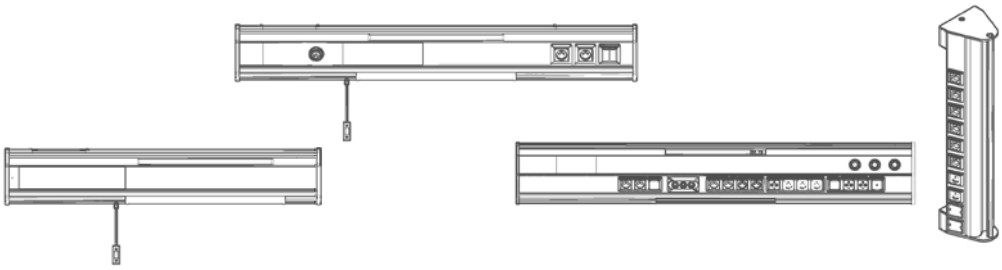

	NR–H jednoduchá osvětlovací rampa	**NR–H I** osvětlovací rampa s jedním plynem	**NR–H II** rozšířená verze rampy	**NR–S** rampa pro svislou instalaci
Délka rampy (šířka) / základní	1500 mm	1500 mm	1500 mm	245 mm
Výška	200 mm	200 mm	300 mm	1200 mm
Počet vývodů plynů	–	max. 2	max. 6	max. 6
Odtah vydechovaných plynů AGSS	–	–	max. 1	max. 1
Počet zásuvek 230V	max. 9	max. 5	max. 6	max. 7
Užitečné zatížení	10 kg	10 kg	10 kg	50 kg
Slaboproud	1	1	2	2
Nepřímé osvětlení	39 W	39 W	39 W	–
Přímé osvětlení	14 W	14 W	14 W	–
Noční osvětlení	5 W	5 W	5 W	2 W LED

detail rychlospojky

detail zemění, dorozumívání, vypínače a zásuvky na rampě

dětské potisky ramp

Flídr medical®

Flídr medical s.r.o. | Široký Důl 200, 572 01 Polička
provozovna Na Vyšehradě 1096, 572 01 Polička
+420 468 008 930 | medical@flidr.cz | **www.flidrmedical.cz**

Robus H

lůžková osvětlovací rampa

ASOCIACE VÝROBCŮ A DODAVATELŮ ZDRAVOTNICKÝCH PROSTŘEDKŮ

Robus H:

- pevné nástěnné zařízení pro přímé, nepřímé osvětlení a noční orientační osvětlení,
- umožňuje přenos elektrických médií, vývody pro monitorování, telefon, internet a dorozumívání do prostoru lůžka,
- díky své konstrukci a vybavení představuje plně funkční technické a estetické řešení pro zdravotnická pracoviště,
- těleso rampy je tvořeno hliníkovým profilem s lakovaným povrchem, který je snadno omyvatelný,
- délka modulu je variabilní v rozmezí 800 – 1500 mm (dle světelných zdrojů, počtu zásuvek a ostatních vývodů),
- osa přímého osvětlení by měla směřovat na střed lůžka (umístění osvětlení lze upravit dle požadavku zákazníka),
- rampy jsou vybaveny nejnovější generací LED modulů.

Určeno pro:

- zdravotnická zařízení,
- sanatoria a domy s pečovatelskou péčí,
- další speciální provozy.

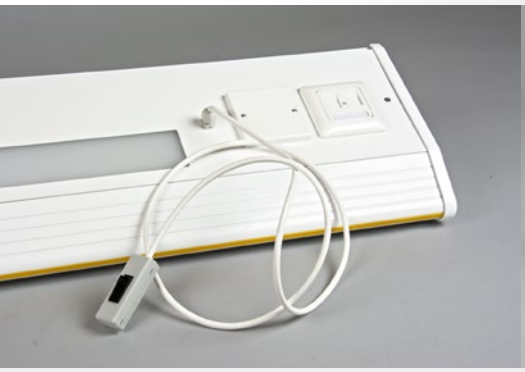

Flídr medical®

HELIO

Robus H

lůžková osvětlovací rampa

Základní údaje:

instalace	nástěnné, pevné připojení na síť
tělo svítidla	hliníkový profil
světelný zdroj	LED, T5
povrchová úprava	práškovým lakováním bílá RAL 9003, jiné odstíny dle vzorkovníku RAL nutno konzultovat
barva dekorativního pásku	bílá, šedá, červená, černá, zelená, modrá
světločinné kryty	prisma – PMMA, satine – PMMA
běžné vybavení	1ks zásuvky, 1ks spínače, délka modulu, osvětlení horního a dolního poloprostoru – viz tabulka, nestmívatelný napájecí zdroj
modelové provedení	konstrukce oddělené nepřímé světlooddělené přímé světlo noční orientační světlo (viz tabulka)
provedení na požádání	DALI /1 – 1 0 V stmívatelný proudový zdroj nebo elektrický stmívatelný předřadník, vybavení a komponenty dle přání zákazníka, maximální počet zásuvek dle délky modulu, nestandardní provedení a atypické rozměry na vyžádání. Pro ovládání přímého osvětlení možno vybavit šňůrovým kolébkovým spínačem.
doplňkové příslušenství	elektrická zásuvka, spínač, svorka pro vyrovnání potencionálů (PA), zásuvka pro monitorování, zásuvka účastníka MEDICAL (komunikační zásuvky), prvky klienta (lůžkové jednotky, volací šňůry,…), další příslušenství na přání
modulové řešení konstrukce	umožňuje asymetrické nepřímé osvětlení, vedení sdělovacích a silových kabelů, vývody pro telefon, internet, dorozumívání do prostoru lůžka (sestra – pacient)

Flídr medical®

Flídr medical s.r.o. | Široký Důl 200, 572 01 Polička
provozovna Na Vyšehradě 1096, 572 01 Polička
+420 468 008 930 | medical@flidr.cz | **www.flidrmedical.cz**
Obchodní a servisní zastoupení pro Slovenskou republiku:
NIMAG, spol. s r.o. | +421 905 702 805 | www.nimag.sk

Stropní rameno

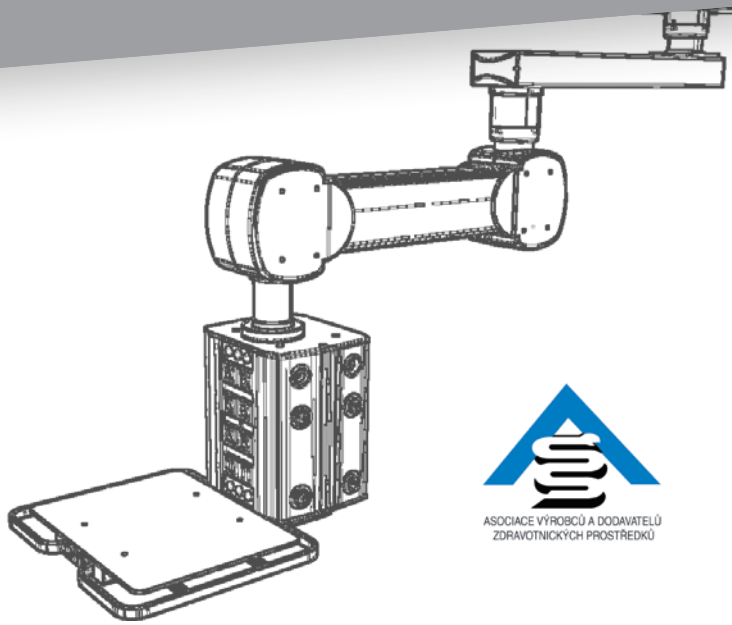

Stropní rameno:

- zařízení pro přenos plynných a elektrických médií do pracovního prostoru v místnostech zdravotnických zařízení a jiných speciálních provozů,
- vyrábí se v provedení bez ramene (SR 50.0X), s jedním ramenem (SR 50.1X, SR 51.1X) a se dvěma rameny (SR 50.2X, SR 51.2X), s volbou doplnění zdrojové hlavy – modulová nebo šířková,
- mohou být otočná, kyvná nebo jejich kombinace – přestavitelná v daném prostoru,
- otáčení ramen lze aretovat ve zvolené poloze pomocí pneumatických brzd - brzdy jsou ovládány tlačítky na hlavě ramene,
- u kyvných ramen lze výšku nad zemí měnit v rozsahu ±350 (příp. ±400 mm) – ovládání je tlačítkem na hlavě ramene, maximální zatížení ramene je až 475 kg (dle typu stropního ramene).

Určeno pro:

- operační sály,
- místnosti JIP, ARO,
- ostatní prostory, kde jsou požadavky na přenos plynných a elektrických medií.

ASOCIACE VÝROBCŮ A DODAVATELŮ ZDRAVOTNICKÝCH PROSTŘEDKŮ

Flídr medical®

Stropní rameno

SR 50.01, SR 50.02, SR 50.11, SR 50.12, SR 50.21, SR 50.22, SR 51.11, SR 51.12, SR 51.21, SR 51.22

hlava modulová

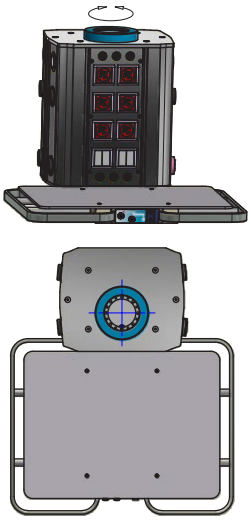

hlava šířková

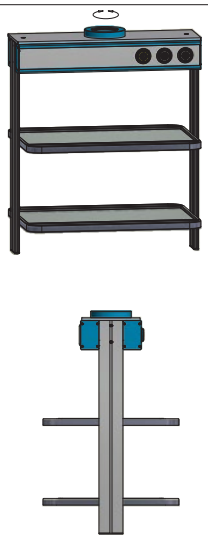

SR 50.0X

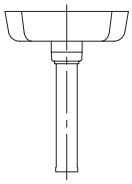

SR 50.1X

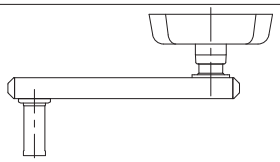

SR 50.2X

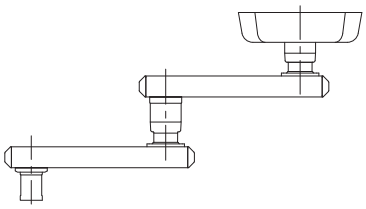

SR 51.1X

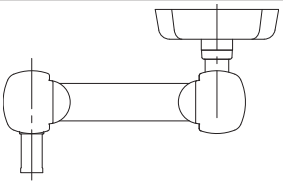

SR 51.2X

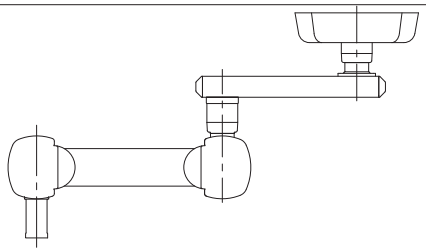

Flídr medical s.r.o. | Široký Důl 200, 572 01 Polička
provozovna Na Vyšehradě 1096, 572 01 Polička
+420 468 008 930 | medical@flidr.cz | **www.flidrmedical.cz**
Obchodní a servisní zastoupení pro Slovenskou republiku:
NIMAG, spol. s r.o. | +421 905 702 805 | www.nimag.sk

Terminální jednotky

R14

ASOCIACE VÝROBCŮ A DODAVATELŮ ZDRAVOTNICKÝCH PROSTŘEDKŮ

Terminální jednotka R14:

- je určena jako odběrné nebo kontrolní místo medicinálních plynů (O_2, N_2O, CO_2, AIR, Vakuum, atd.)
- rychlé připojení přístrojů využívající medicinální plyny,
- určena pro všechna zdravotnická pracoviště (možné použití jak pro český, tak i pro slovenský trh).

Terminální jednotky R14 se vyrábí s možností připojení měděnou trubkou nebo hadicí. Lze je instalovat jak do zdravotnických napájecích jednotek, tak i do odběrných panelů, ventilových skříní, apod. Konstrukce rychlospojek zaručuje rozměrovou specifičnost pro každý typ plynu dle používaného českého, popř. slovenského standardu.

Flídr medical®

Flídr medical s.r.o. | Široký Důl 200, 572 01 Polička
provozovna Na Vyšehradě 1096, 572 01 Polička
+420 468 008 930 | medical@flidr.cz | **www.flidrmedical.cz**

Odběrné panely

KP, KP Elelment, LKM

Odběrné panely:

- jsou vybaveny terminální jednotkou R14, příp. manometrem
- slouží k rychlému připojení zdravotnických přístrojů, příp. jako kontrolní místo medicinálních plynů (O_2, N_2O, CO_2, AIR) nebo vakua,
- v případě provedení Element lze umístit až čtyři rychlospojky pod jednotným krytem,
- lze je použít jak pro povrchovou montáž, tak pro montáž pod omítku.

ASOCIACE VÝROBCŮ A DODAVATELŮ ZDRAVOTNICKÝCH PROSTŘEDKŮ

	KP panel pod omítku	**KP Element** panel pod omítku v moderním designu	**LKM** panel pro povrchovou mont.
Počet médií	1	1 až 4	1
Provozní tlak	-60 kPa – 1 MPa	-60 kPa – 1 MPa	-60 kPa – 1 MPa
Rozměr v mm (š×v×h)	81×81×66	81–295×90×66	98×98×70

Odběrné panely KP

Odběrné panely KP element

Odběrné panely LKM

Flídr medical®

Flídr medical s.r.o. | Široký Důl 200, 572 01 Polička
provozovna Na Vyšehradě 1096, 572 01 Polička
+420 468 008 930 | medical@flidr.cz | **www.flidrmedical.cz**

Panel dialyzační

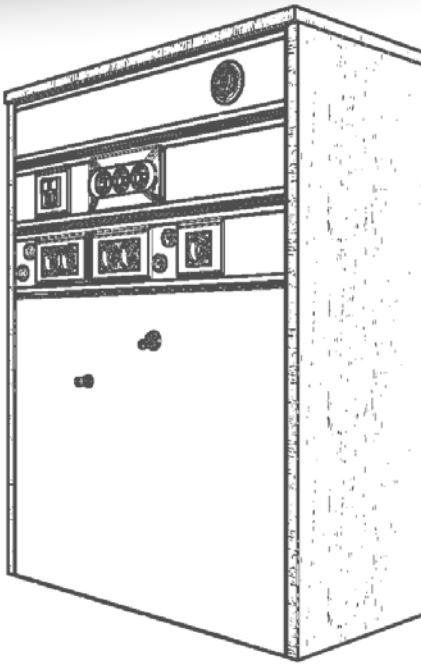

Panel dialyzační:

- je pevný a nedovoluje žádné nastavení,
- umožňuje přivést dialyzační kapaliny, plyny (kyslík, stlačený vzduch, oxid dusný, podtlak, apod.), elektrický proud, monitorovací a informační linky, atd. do pracovního prostoru v místnostech zdravotnických zařízení a jiných speciálních provozů,
- z vrchní části může být vybaven parapetní deskou,
- z čela panelu jsou v lakovaných kanálech z Al slitiny umístěny vývody medicinálních plynů ve formě rychlospojek, vývody elektrických rozvodů ve formě klasických zásuvek, kolíky ochranného pospojení a montážní otvory připravené pro instalaci slaboproudých rozvodů,
- pod kanály jsou na rámu uchyceny nerezové kryty, ve kterých jsou umístěny vývody s připojením k dialyzačním přístrojům.

Určeno pro:

- místnosti zdravotnických zařízení,
- další speciální provozy.

ASOCIACE VÝROBCŮ A DODAVATELŮ ZDRAVOTNICKÝCH PROSTŘEDKŮ

Flídr medical®

Flídr medical s.r.o. | Široký Důl 200, 572 01 Polička
provozovna Na Vyšehradě 1096, 572 01 Polička
+420 468 008 930 | medical@flidr.cz | **www.flidrmedical.cz**
Obchodní a servisní zastoupení pro Slovenskou republiku:
NIMAG, spol. s r.o. | +421 905 702 805 | www.nimag.sk

Uzávěry plynů
UP

Uzávěry plynů:

- slouží k uzavření částí rozvodů,
- jsou v uzamykatelné skříni s nouzovým otevřením, podomítkové nebo nástěnné
- obsahují kulové kohouty, místo pro vstup údržby a náhradního zdroje, kontrolní manometry a snímače tlaku pro vyhodnocení (alarm),
- jsou vyrobeny ve standardním provedení (vstup i výstup v horní části) nebo jako průběžné,
- pro 1 až 4 plyny a rozsah potrubí 18, 22, 28, 35 a 42 mm.
- standardní bílé provedení (barevné provedení pouze na speciální požadavek zákazníka).

ASOCIACE VÝROBCŮ A DODAVATELŮ ZDRAVOTNICKÝCH PROSTŘEDKŮ

	UP 1–4	UP 1–4 nástěnné
Počet plynů	1–4	1–4
Průměr potrubí	18, 22, 28, 35, 42 mm	18, 22, 28, 35, 42 mm
Šířka (dle provedení)	300, 420, 540 mm	352, 472, 592 mm
Výška	380 mm	432 mm
Hloubka	95 mm	110 mm

standardní provedení

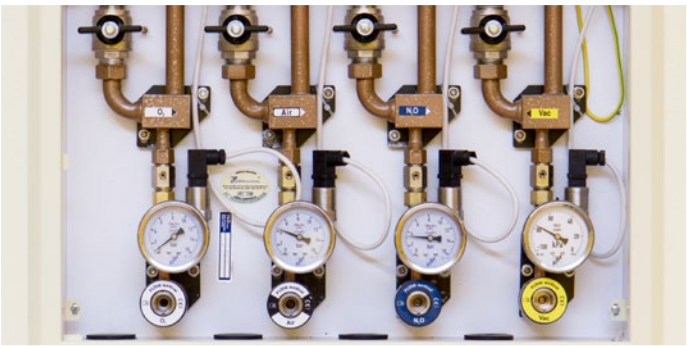

detail skříně ve standardním provedení

barevné provedení

Flídr medical®

Flídr medical s.r.o. | Široký Důl 200, 572 01 Polička
provozovna Na Vyšehradě 1096, 572 01 Polička
+420 468 008 930 | medical@flidr.cz | **www.flidrmedical.cz**

Signalizace tlaku plynu

STP 5.1

Signalizace tlaku plynu:

- je určena pro monitorování tlaků až šesti plynů (kladných i záporných odchylek),
- nevyhovující stav hlasí světelnou a akustickou signalizací,
- snadné ovládání pomocí šesti dotykových senzorů,
- k dispozici je i provedení pro povrchovou montáž.

ASOCIACE VÝROBCŮ A DODAVATELŮ ZDRAVOTNICKÝCH PROSTŘEDKŮ

	STP 5.1
Počet vstupů	max. 6
Rozsah vstupů	4–20 mA
Napájecí napětí	180 Vac–240 Vac/50 Hz
Příkon	max. 20 VA
Provozní teplota okolí	5–35 °C
Optická indikace	červená LED
Akustická indikace	max. 80 dB
Rozměry (š×v×h)	153×82×50 mm
Výstup	RS485

display signalizace

Flídr medical®

Flídr medical s.r.o. | Široký Důl 200, 572 01 Polička
provozovna Na Vyšehradě 1096, 572 01 Polička
+420 468 008 930 | medical@flidr.cz | **www.flidrmedical.cz**

Stropní ramena

MediFamily, M6

Stropní ramena

Spolehlivé závěsné systémy Ondal jsou vyvíjeny pro chirurgickou, intenzivní, endoskopickou či anesteziologickou zdravotnickou péči, ale i diagnostiku. Uplatní se všude tam, kde je třeba pevně a flexibilně zavěsit rozmanité prostředky zdravotnické techniky. Vzhledem k mnoha specifickým požadavkům uživatelů jsou všechny výrobky plně přizpůsobitelné. Na jednoduchá, dvojitá či tandemová ramena tak lze osadit individuálně vybavené konzole, které jsou navrhovány v unikátním 3D konfigurátoru Ondal Pendant Manager. Každý výrobek je tak dokonale přizpůsoben specifickému pracovnímu prostoru a požadavku uživatele.

ASOCIACE VÝROBCŮ A DODAVATELŮ ZDRAVOTNICKÝCH PROSTŘEDKŮ

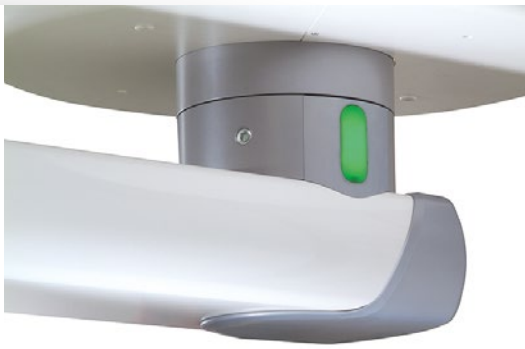

Flídr medical®

FĒNIX BRNO zdravotnická technika

Stropní ramena
MediFamily, M6

Závěsné systémy MediFamily

Závěsné systémy MediFamily od společnosti Ondal, sestávající se ze systémů MediBoom® a MediLift®, jsou navrženy tak, aby splňovaly všechny požadavky na těžké systémy až do hmotnosti 1000 kg. Ať už jde o chirurgii, endoskopii, anestezii nebo diagnostiku, stropní systémy vytvářejí jasně strukturované pracovní prostředí a umožňují efektivní pracovní postupy pro zdravotnický personál.

Letité zkušenosti a zapracované postřehy uživatelů dělají z MediFamily zcela funkční systém bez jakýchkoli kompromisů:

- Hladké povrchy a eliminace nadbytečných šroubových spojů usnadňují čištění systémů a dodržování nejvyšších hygienických norem.
- Velkorysý prostor pro kabely a hadice uvnitř ramen umožňuje snadné instalace různých zdravotnických prostředků.
- Elektromagnetický brzdný systém "eBrake" nevyžaduje žádnou údržbu.
- Inovativní ložiska zajišťují plynulé ovládání systémů, kterými tak lze velmi snadno pohybovat.
- Praktický systém BrakeGuide poskytuje signály pro optickou zpětnou vazbu tak, aby uživatel vždy věděl, kdy a jaká brzda byla právě uvolněna. To eliminuje provozní prohřešky a poskytuje úžasný komfort.
- Integrovaný SurroundLED System poskytuje příjemné ambientní světlo, které zvyšuje bezpečnost i komfort.

Servisní konzole M6

Maximální napájecí kapacita na minimálním prostoru - to je měřítko napájecí jednotky Service Head M6 od společnosti Ondal. Jednotka se skládá ze šesti modulů: plynových a elektrických modulů, víceúčelového stojanu, zásobníků, příslušenství a základny. Tyto komponenty zařízení pomáhají zákazníkům z jakéhokoliv zdravotnického oboru optimálně uspořádat a navrhnout pracovní stanici.

Základní funkční parametry a výhody konzole M6:

- Každý systém je osazen elektro zásuvkami, terminálními jednotkami medicinálních plynů i datovými zásuvkami v souladu s platnou národní legislativou v místě instalace.
- Mezi další funkční prvky patří dokovací stanice pro přístroje, nosná ramena náhledových monitorů, víceúčelové stojany, zásuvky, pracovní podložky, koše a mnoho dalšího.
- SurroundLED F – stmívací LED svítidla integrovaná ve spodní části servisní konzole slouží jako nepřímý světelný zdroj na operačním sále či jako orientační pomůcka pro zdravotnický personál na lůžkových jednotkách.
- Moduly umístěné na každé straně umožňují snadný přístup k plynovým a elektro zásuvkám ze všech stran i směrů.
- Multifunkční tyče nabízejí obrovskou svobodu mechanického nastavení instalovaných prvků v prakticky všech směrech.
- Funkce jednotlivých brzd je na ovládacích prvcích barevně odlišena v návaznosti na konkrétní nastavovaný kloub.
- Speciální kabelová vedení umožňují instalace i těch nejnáročnějších prvků vedení.
- Snadná konfigurace díky 3D aplikaci Ondal Pendant Manager je zcela bezkonkurenční.

MediLift

Service Head M6

MediBoom

Flídr medical®

Flídr medical s.r.o. | Široký Důl 200, 572 01 Polička
provozovna Na Vyšehradě 1096, 572 01 Polička
+420 468 008 930 | medical@flidr.cz | **www.flidrmedical.cz**

Operační svítidla

marLED „E“, marLED „V“

Operační svítidla

HRANICE NEEXISTUJÍ | Operace začíná. Světlo se rozsvítí. Vše lze snadno nastavit. V závislosti na požadavcích je možno měnit teplotu chromatičnosti. Dokonce je možné přizpůsobit i geometrii operačního pole. To vše bez nežádoucích barevných stínů. K mísení světla totiž dochází přímo ve světelném zdroji svítidla. Toho všeho a mnoho dalšího můžete docílit s operačními svítidly KLS Martin série marLED®.

ASOCIACE VÝROBCŮ A DODAVATELŮ ZDRAVOTNICKÝCH PROSTŘEDKŮ

Operační svítidla KLS Martin marLED řady „E“ (E15/E9i)

TAK TROCHU JINÉ SVĚTLO | Nová svítidla marLED® ze sériové řady E od firmy KLS Martin splňují ty nejvyšší standardy kvality. Prostřednictvím nového pojetí produktového designu bylo dosaženo příkladné ergonomie a ovladatelnosti. Díky nové a patentované technologii připojení světelných zdrojů, splňují svítidla ty nejvyšší hygienické požadavky.

Díky nasazení nové LED-světelné technologie si zachováte chladnou hlavu. Vyzářené teplo, tolik typické pro halogenová svítidla, patří minulosti. Mezi další přednosti svítidel patří vynikající podání barev, teplota chromatičnosti blízká dennímu světlu a takřka nepatrné provozní náklady. LED zdroje nejnovější generace jsou charakteristické extrémně vysokou životností. Svítidla marLED® E navíc neobsahují žádné díly spotřební povahy, což přispívá ke snížení provozních i servisních nákladů.

Nejnovější technologie čoček LED-optického prvku se speciální mikrostrukturou pro:

- homogenní osvětlení operačního pole
- maximální eliminaci stínů
- vysokou ostrost a podání barev

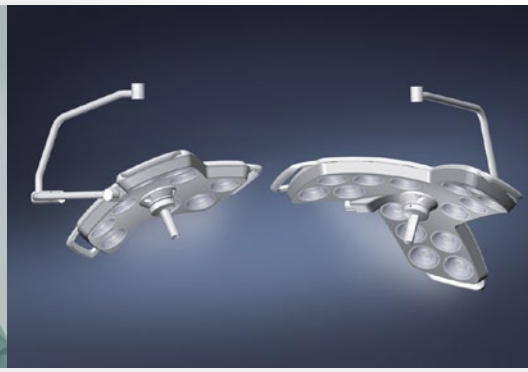

Flídr medical®

FĒNIX BRNO zdravotnická technika

Operační svítidla
marLED „E“, marLED „V“

Operační svítidla KLS Martin marLED řady „V“ (V16/V10)
NEJVYŠŠÍ TŘÍDA | marLED® "V" je inovativní a používá LED čipy druhé generace: menší, kompaktnější, efektivnější ve výdeji světla a úspornější ve spotřebě energie. Jednoduše vynikající ve funkci a tvaru…

Se svítidlem marLED® vykročila firma KLS Martin novým směrem v oblasti osvětlení operačního pole a nabídla rozšíření své série výbojkových a halogenových svítidel marLux® o linii LED. Jedná se o novou cestu? Operační svítidla na bázi LED existují již delší dobu. marLED® je naproti tomu inovativní a používá LED čipy druhé generace: menší, kompaktnější, efektivnější ve výdeji světla a úspornější ve spotřebě energie.

marLED® Vás ale nepřesvědčí pouze konstrukčním a technickým řešením. Nové operační svítidlo staví na radikálním novém opticko-konstrukčním konceptu. Moderní design jde ruku v ruce s ergonomií a technologií a vytvoří v každém operačním sále optimální pracovní atmosféru.

Za svůj vynikající tvar získal marLED® již nyní mezinárodní uznávaná ocenění Design - Awards.

Především dvě vlastnosti dělají svítidla marLED® výjimečnými mezi běžnými operačními svítidly: za prvé je to mísení světla přímo v jednotce LED, díky kterému se účinně zabránilo tvorbě barevných stínů, a za druhé je to vybavení technologií VariLUX®, jedinečnou technologií pro přizpůsobení světelného pole poli operačnímu. Lze volitelně upravit tvar osvětlení na kruhový nebo oválný. Geometrii světelného pole je možné upravovat podle anatomických potřeb nebo podle použité operační metody.

Menší LED diody, lehčí konstrukce. marLED® je výrazně lehčí než běžná operační svítidla. Ergonomie ovládání je mnohem lepší. Polohování hlavního a satelitních svítidel lze provádět jednoduše přímo sensoGripem nebo ovládat panelem sensoTouch. Intuitivní nastavování všech funkcí se provádí na dotykovém panelu TouchScreen na kardanovém závěsu.

Příklady kombinací operačních svítidel KLS Martin marLED®
NEOMEZUJTE SE | Množství kombinací a variant operačních svítidel KLS Martin je takřka nevyčerpatelné. Prohlédněte si několik možností, kterých lze docílit.
Kvalitu operačních svítidel nehodnotíme pouze podle jejich optických a světelných vlastností. Důležitá je i variabilita a možnost přizpůsobení konkrétnímu prostředí. Více ramen, nízké stropy, hybridní operační sály. Pro KLS Martin není nic z toho tabu. Potřebujete bateriové svítidlo nezávislé na zdroji elektrické energie, volejte. Potřebujete svítidlo na kolejnici, nosná ramena na přístroje a monitory, kamerová ramena či kombinace se stropními stativy…

marLED řady „E“

marLED řady „V“

Flídr medical®

Flídr medical s.r.o. | Široký Důl 200, 572 01 Polička
provozovna Na Vyšehradě 1096, 572 01 Polička
+420 468 008 930 | medical@flidr.cz | **www.flidrmedical.cz**

Příslušenství

Mediliště 25x10 nerez

Umístění:
- na stěnu
- na stropní mosty, rampy

Tyč pr. 22/750 mm

Umístění:
- na mediliště s držákem
- ukončení nosiče příslušenství typ L

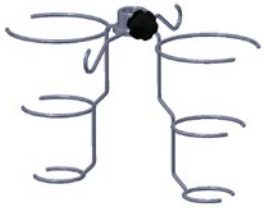

Nosič infuzích sáčků a lahví kombi s tyčí pr. 22 mm

Umístění:
- s tyčí pr. 22/750 mm a držákem na mediliště
- s tyčí pr. 22/750 mm do nosiče příslušenství L

LED svítidlo s pantografem 9W / s flixibilní trubkou 6W a 9W

Umístění:
- na mediliště
- na stropní mosty a nástěnné rampy

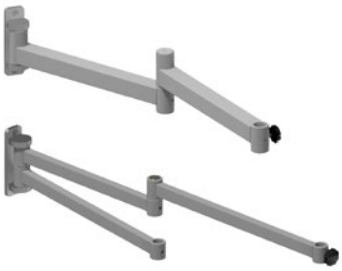

Nosič příslušenství
- typ L (pro tyč pr. 22 mm)
- typ S (pro tyč pr. 28 mm)
- jednoduchý / dvojitý / prodloužený
- délky ramen: 250, 400, 500 mm

Umístění:
- na stěnu
- na stropní mosty

Držák LCD otočný sklopný

Umístění:
- k nosiči příslušenství typ L

Flídr medical®

Držák zástěny teleskopický 1600 mm
- pro uchycení mezilůžkové zástěny
- sklopný / prodloužený sklopný / prodloužený pevný

Umístění:
- na stěnu
- na stropní mosty a nástěnné rampy
- pojízdný

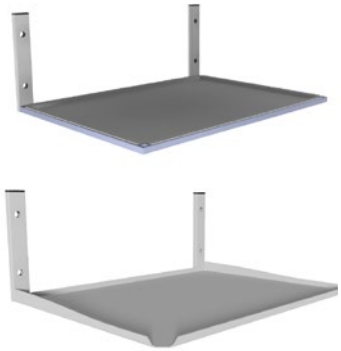

Police nástěnná
- nerez vkládací
- nerez pevná

Nosné tyče
- pro police a jiné příslušenství
- použití na stropní mosty

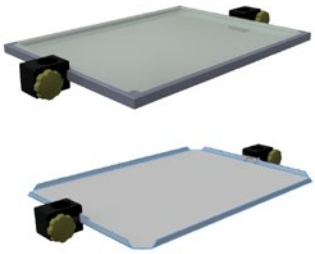

Police
- vkládací s rámem
- nerez pevná

Umístění:
- na nosné tyče

Police se zásuvkou

Umístění:
- na nosné tyče

Koš vkládac s rámem
- 400x400 (300) mm

Umístění:
- na nosné tyče

Koš předsazený
- 300x150 mm

Umístění:
- na stropní mosty a nástěnné rampy NR-U

Flídr medical s.r.o. | Široký Důl 200, 572 01 Polička
provozovna Na Vyšehradě 1096, 572 01 Polička
+420 468 008 930 | medical@flidr.cz | **www.flidrmedical.cz**

Redukční ventil – první stupeň (2232M)
Redukční ventil pro medicinální použití s výstupní terminální jednotkou specifickou pro určitý plyn.

Technické údaje:
Vhodné pro následující typy plynů: O_2, Air, N_2O, CO_2, N_2
Max. vstupní tlak: 200 bar (O_2, Air, N_2)
110 bar (N_2O, CO_2)
Minimální vstupní tlak: 10 bar
Jmenovitý výstupní tlak: 4–5 bar

Redukční ventil – první stupeň (2210M)
Redukční ventil (vysoký průtok) vhodný pro medicinální plyny. Součástí je vysokotlaká a středotlaká část, pojistný ventil a připojení k tlakové lahvi.
Redukční ventily mohou být použity pro nouzové napájení medicinálních potrubních systémů.

Technické údaje:
Vhodné pro následující typy plynů: O_2, Air, N_2O, CO_2, N_2
Max. vstupní tlak: 200 bar (O_2, Air, N_2)
110 bar (N_2O, CO_2)
Minimální vstupní tlak: 10 bar
Maximální výstupní tlak: 9 bar
Průtok:

Přístrojová technika do zdravotnictví

Pro tuto skupinu výrobků jsme schopni dodat spolehlivé produkty italské společnosti DeltaP s více jak 30 letou historií.

Průtokoměry pro medicinální plyny (2020)
Průtokoměry slouží k dávkování a měření průtoku medicinálních plynů. Provedením mohou být single nebo double, těleso je vyrobeno z chemicky poniklované mosazi, kalibrovaná trubice z polykarbonátu. Vstupní specifické připojení do terminální jednotky je v provedení AFNOR / UNI / DIN / BS. Průtokoměry jsou odmaštěny pro použití pro kyslík v souladu s ISO 15001.
V případě požadavku je možno dodat průtokoměr s univerzálním držákem na medilištu a prodlužovací hadicí 1,5m se specifickým vstupním nástavcem.

Technické údaje:
Vhodné pro následující typy plynů: O_2 (kyslík - barva bílá)
Air (vzduch - barva bílá/černá)
Max. vstupní tlak: 5 bar
Standardní vstupní připojení: AFNOR, BS, DIN, SS, UNI
Výstupní připojení: G1/4" (M), 9/16 UNF, připojení na hadici Ø 6 mm
Průtok: 0–10 l/min
0–15 l/min

Láhev zvlhčovací (1200)
Zvlhčovač je připojen k průtokoměru a slouží ke zvlhčování protékajícího kyslíku podávaného pacientům při dlouhodobé kyslíkové terapii.

Technické údaje:
Dostupné modely: UM200, UM500
Vhodné pro následující typy plynů: O_2 (kyslík – barva bílá)
Nominální pracovní tlak: 4–5 bar
Min. pracovní tlak: 3,2 bar
Max. pracovní tlak: 6 bar
Max. výstupní tlak: 10 bar
Průtok: 1–15 Nl/min
Vstupní připojení: G1/4, UNF 9/16
Výstupní připojení: připojení na hadici Ø 6 mm
Rozměry (l x h x průměr): UM200–80 x 200 x Ø 60 mm
UM500–85 x 210 x Ø 70 mm

Flídr medical s.r.o. | Široký Důl 200, 572 01 Polička
provozovna Na Vyšehradě 1096, 572 01 Polička
+420 468 008 930 | medical@flidr.cz | **www.flidrmedical.cz**

Průtokoměry pro medicinální plyny s voličem průtoku (2020)
Průtokoměry slouží k dávkování a měření průtoku medicinálních plynů. Provedením mohou být single nebo double. Vstupní specifické připojení do terminální jednotky je v provedení AFNOR / UNI / DIN / BS. Průtokoměry jsou odmaštěny pro použití pro kyslík v souladu s ISO 15001.
V případě požadavku je možno dodat průtokoměr s univerzálním držákem na lištu a prodlužovací hadicí 1,5m se specifickým vstupním nástavcem.

Technické údaje:
Vhodné pro následující typy plynů: O_2 (kyslík – barva bílá)
Air (vzduch – barva bílá/černá)
Max. vstupní tlak: 5 bar
Standardní vstupní připojení: AFNOR, BS, DIN, SS, UNI
Výstupní připojení: G1/4" (M), 9/16 UNF, připojení na hadici Ø6 mm
Hodnoty průtoku: 1 - 6 l/min (1-1,5-2-2,5-3-3,5-4-4,5-5-5,5-6)
1 - 10 l/min (1-1,5-2-3-4-5-6-7-8-9-10)
1 - 15 l/min (1-2-3-4-5-6-7-8-9-12-15)

Tlakový regulátor s voličem průtoku pro kyslíkovou terapii (2270)
Průtokoměr slouží k dávkování a měření průtoku medicinálního plynu-kyslík.

Technické údaje:
Vhodné pro následující typy plynů: O_2
Maximální vstupní tlak: 200 bar
Minimální vstupní tlak: 10 bar
Výstupní tlak: 4-5 bar
Hodnoty průtoku: 1 - 6 l/min (1-1,5-2-2,5-3-3,5-4-4,5-5-5,5-6)
1 - 10 l/min (1-1,5-2-3-4-5-6-7-8-9-10)
1 - 15 l/min (1-2-3-4-5-6-7-8-9-12-15)
Vstupní připojení: nástavec specifický pro určitý plyn
Výstupní připojení: G1/4, UNF 9/16

Tlakový regulátor s průtokoměrem pro kyslíkovou terapii (2270)
Průtokoměr slouží k dávkování a měření průtoku medicinálních plynů.

Technické údaje:
Vhodné pro následující typy plynů: O_2, Air
Maximální vstupní tlak: 200 bar
Minimální vstupní tlak: 10 bar
Výstupní tlak: 4-5 bar
Hodnoty průtoku: 1 - 10 l/min
1 - 15 l/min
Vstupní připojení: nástavec specifický pro určitý plyn
Výstupní připojení: G1/4, UNF 9/16

Podtlakový regulátor (1212)
Podtlakový regulátor slouží k plynulé regulaci podtlaku (vakua). Regulátor podtlaku musí být připojen ke zdroji podtlaku. K regulátoru vakua lze zajistit různé příslušenství a doplňky pro zajištění správného používání (bezpečnostní láhve, soupravy pro montáž na mediliště, sondy, nástavce pro terminální jednotky a hadice).

Základní vlastnosti:
- zaručuje spolehlivost a možnost jemného nastavení
- plastové tělo zabraňuje korozi
- dostupný pro různé úrovně podtlaku: 0–1000 mbar/hPa, 0–600 mbar/hPa, 0–250 mbar/hPa
- pojistný ventil pro zabránění nárůstu podtlaku
- ON/OFF tlačítko pro okamžité otevření/ uzavření průtoku vakua

Technické údaje:
Vhodné pro následující typy plynů: Vakuum
Vstupní podtlak: -1000 mbar
Rozsah podtlaku: 0 ÷ -970 mbar (model 0÷-1000)
0 ÷ -550 mbar (model 0÷-600)
0 ÷ -190 mbar (model 0÷-250)
Maximální průtok: 45 l/min (pro max. vstupní podtlak) – VR1000DP
45 l/min (pro max. regulovaný podtlak se vstupním podtlakem -900mbar) – VR600DP, VR250DP
Vstupní připojení: G 1/4 M
Výstupní připojení: G1/2 M, hadicové připojení Ø 9 mm

Příslušenství:
1. Bezpečnostní láhev – obsah 150 a 500 ml pro přímé napojení na podtlakový regulátor. Jsou vybaveny antibakteriálním filtrem a pojistným ventilem. Bezpečnostní nádoba nenahrazuje sběrnou nádobu!
2. Sběrná láhev – obsah 1000, 2000 a 4000 ml, láhve jsou autoklávovatelné
3. Jednorázový odsávací vak – obsah 1000 a 2000 ml
4. Držák pro upevnění podtlakového regulátoru nebo láhve na stěnu
5. Sada pro upevnění podtlakového regulátoru nebo láhve na mediliště – hliníkový držák na mediliště, nosič s hadicovým nástavcem, hadice (1,5 m)
6. Silikonová hadice
7. Odsávací hadice
8. Bakteriální filtry pro bezpečnostní láhve
9. Odsávací vozíky – vozíky jsou dostupné ve dvou standardních variantách s jedním nebo dvěma podtlakovými regulátory. Každý vozík je tvořen vertikálním nosným blokem s 5 kolečky, jedním nebo dvěma regulátory vakua s bezpečnostními láhvemi 150 ml, jedním nebo dvěma katetry, 3 m silikonovou hadicí, 1,5 m vakuovou hadicí (žlutá).

Flídr medical®

Vysokotlaké připojovací prvky

Vysokotlaká sběrnice 2008M

Jedná se o vysokotlaké sběrnice z mosazného monobloku, které obsahují tři místa pro připojení tlakových lahví. Připojení je odlišné v závislosti na druhu plynu, každá přípojka je vybavena zpětným ventilem. Součástí sběrnice je nosná kovová konzole umožňující upevnění na zeď.

Technické údaje:
Vhodné pro následující typy plynů: O_2, Air, N_2O, CO_2
Max. vstupní tlak: 200 bar (O_2, Air, N_2)
110 bar (N_2O, CO_2)

Vysokotlaká spirála a propojovací tyč 2009

Flexibilní přípojky pro vysokotlaké medicinální plyny obecně slouží k propojení následujících systémů pro medicinální plyny:
1. láhev-sběrnice
2. sběrnice-sběrnice
3. sběrnice-dekompresní jednotka

Spojky se liší dle plynu, aby nebylo možné propojit zařízení s různými typy plynu.

Technické údaje:
Vhodné pro následující typy plynů: O_2, Air, N_2O, CO_2
Max. vstupní tlak: 200 bar (O_2, Air, N_2)
110 bar (N_2O, CO_2)
Průměr potrubí: 8x4 mm, 10x5 mm

Držáky lahví (2011)

Používají se pro zajištění tlakových lahví ve vertikální poloze pomocí bezpečnostního řetězu. Držáky jsou kovové s konzolí, která umožňuje upevnění na stěnu.
Jsou dostupné ve verzích pro 1 až 5 lahví.

Flídr medical s.r.o. | Široký Důl 200, 572 01 Polička
provozovna Na Vyšehradě 1096, 572 01 Polička
+420 468 008 930 | medical@flidr.cz | **www.flidrmedical.cz**

Zdroje medicinálních plynů

Zdroje medicinálních plynů jsou určeny jako primární, sekundární nebo rezervní zdroje k nepřetržité dodávce medicinálního plynu do rozvodu ve zdravotnických zařízeních a jiných speciálních provozech.
Pro tuto skupinu výrobků jsme schopni dodat spolehlivé produkty italské společnosti DeltaP s více jak 30 letou historií.

Zdrojová jednotka s automatickým přepínáním (C-LH/S)

Zdrojová jednotka C-LH/S je navržena k instalaci do ordinací, malých nemocnic a poliklinik s požadavkem menšího průtoku plynu. Systém automatického přepínání je řízen pneumatickým přepínacím zařízením. Zdrojová jednotka je jednostupňová.

Technické údaje:
Vhodné pro následující typy plynů: O_2, Air, N_2O, CO_2, N_2
Max. vstupní tlak: 200 bar (O_2, Air, N_2)
110 bar (N_2O, CO_2)
Výstupní tlak: 8–10 bar
Průtok: 30 Nm^3/hod
Výstupní připojení: G1/2" (M)
Rozměry: 260 x 455 x 210 mm

Zdrojová jednotka s automatickým/ručním přepínáním (C-LH/M)

Zdrojová jednotka C-LH/M je navržena k instalaci do ordinací, malých nemocnic a poliklinik s požadavkem menšího průtoku plynu. Zdroj není vybaven pneumatickým - automatickým přepnutím z vyčerpané strany lahví na stranu plnou. Přesto je výměna strany automatická, musí se ovšem pohybem páky určit strana, z které se právě odebírá plyn. Zdrojová jednotka je jednostupňová.

Technické údaje:
Vhodné pro následující typy plynů: O_2, Air, N_2O, CO_2, N_2
Max. vstupní tlak: 200 bar (O_2, Air, N_2)
110 bar (N_2O, CO_2)
Výstupní tlak: 8–10 bar
Průtok: 30 Nm^3/hod
Výstupní připojení: G1/2" (M)
Rozměry: 401 x 410 x 190 mm

Zdrojová jednotka rezervní (C-LH/R)
Zdrojová jednotka C-LH/R je navržena k instalaci do ordinací, malých nemocnic a poliklinik s požadavkem menšího průtoku plynu. Po vyčerpání primárního zdroje nebo v případě jeho odstávky je nutné rezervu uvést v činnost manuálně. Zdrojová jednotka je jednostupňová.

Technické údaje:
Vhodné pro následující typy plynů: O_2, Air, N_2O, CO_2, N_2
Max. vstupní tlak: 200 bar (O_2, Air, N_2)
110 bar (N_2O, CO_2)
Výstupní tlak: 6–10 bar
Průtok: 30 Nm^3/hod
Výstupní připojení: G1/2" (M)
Rozměry: 330 x 230 x 210 mm

Zdrojová jednotka s automatickým přepínáním (C-SR-2210M/E ECO)
Zdrojová jednotka C-SR-2210M/E ECO je vhodná k instalaci do středních a větších nemocnic s požadavkem většího průtoku plynu. Systém automatického přepínání je řízen pneumatickým přepínacím zařízením. Zdrojová jednotka je jednostupňová.

Technické údaje:
Vhodné pro následující typy plynů: O_2, Air, N_2O, CO_2, N_2
Max. vstupní tlak: 200 bar (O_2, Air, N_2)
110 bar (N_2O, CO_2)
Výstupní tlak: 8–10 bar
Průtok: 75 Nm^3/hod
Výstupní připojení: G1/2" (M)
Rozměry: 730 x 510 x 190 mm

Zdrojová jednotka s automatickým přepínáním-dvoustupňová (C-2210M-2251M/S)
Zdrojová jednotka C-2210M-2251M/S je vhodná k instalaci do středních a větších nemocnic s požadavkem většího průtoku plynu. Systém automatického přepínání je řízen pneumatickým přepínacím zařízením. Zdrojová jednotka je dvoustupňová.

Technické údaje:
Vhodné pro následující typy plynů: O_2, Air, N_2O, CO_2, N_2
Max. vstupní tlak: 200 bar (O_2, Air, N_2)
110 bar (N_2O, CO_2)
Výstupní tlak: 8–10 bar, resp. 4–5 bar
Průtok: 75 Nm^3/hod
Výstupní připojení: G1/2" (M)
Rozměry: 780 x 870 x 170 mm

Zdrojová jednotka rezervní (C-SR-2210M-R/S Standard, C-SR-2210M-R/E Eco)
Zdrojová jednotka C-SR-2210M-R/S, C-SR-2210M-R/E je vhodná k instalaci do středních a větších nemocnic s požadavkem většího průtoku plynu. Po vyčerpání primárního zdroje nebo v případě jeho odstávky je nutné rezervu uvést v činnost manuálně. Zdrojová jednotka je jednostupňová.

Technické údaje:
Vhodné pro následující typy plynů: O_2, Air, N_2O, CO_2, N_2
Max. vstupní tlak: 200 bar (O_2, Air, N_2)
110 bar (N_2O, CO_2)
Výstupní tlak: 6–10 bar
Průtok: 75 Nm^3/hod
Výstupní připojení: G1/2" (M)
Rozměry: 396 x 580 x 171 mm (Standard)
396 x 420 x 143 mm (Eco)

Zdrojová jednotka rezervní - dvoustupňová (C-2210M-2250M-R)
Zdrojová jednotka C-2210M-225M/R je vhodná k instalaci do středních a větších nemocnic s požadavkem většího průtoku plynu. Po vyčerpání primárního zdroje nebo v případě jeho odstávky je nutné rezervu uvést v činnost manuálně. Zdrojová jednotka je dvoustupňová.

Technické údaje:
Vhodné pro následující typy plynů: O_2, Air, N_2O, CO_2, N_2
Max. vstupní tlak: 200 bar (O_2, Air, N_2)
110 bar (N_2O, CO_2)
Výstupní tlak: 6–10 bar
Průtok: 75 Nm^3/hod
Výstupní připojení: Ø 28 mm
Rozměry: 830 x 510 x 210 mm

Flídr medical®

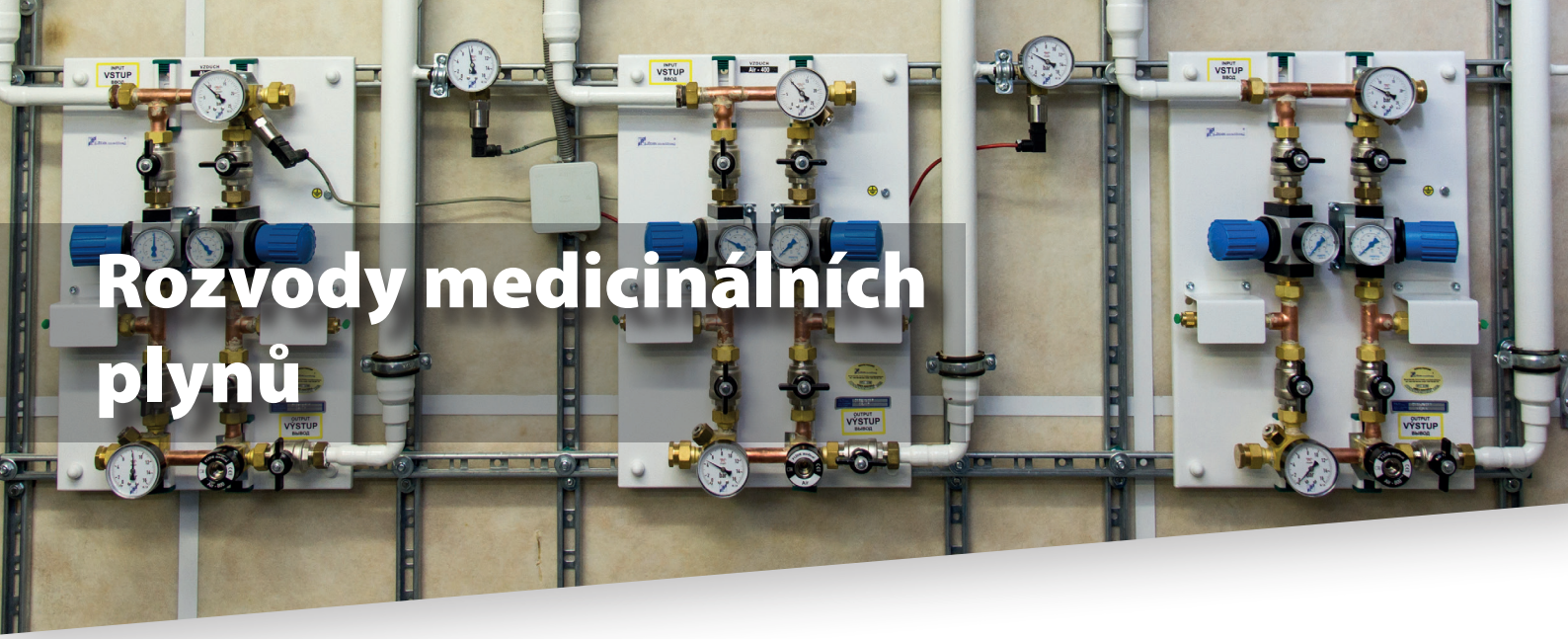

Rozvody medicinálních plynů

Redukční řady pro medicinální a technické plyny (RS 30, RS 100, RS 210, 2290, VIT 38, SP-517)

Redukční řada (RS) slouží k redukci medicinálních a technických plynů. Redukční řada je dvoukruhová, při poruše některé součásti na právě spuštěném okruhu lze tento okruh odstavit uzavřením vstupního a výstupního kohoutu na daném okruhu a otevřít okruh druhý.

Redukční řady RS 30, RS 100, RS 210 jsou vybaveny Terminální jednotkou R14 specifickou pro určitý plyn. V případě RS 30 a RS 100 se jedná o servisní připojení, v případě RS 210 se jedná o místo pro měření čistoty vzduchu. Redukční řada VIT 38 je vyrobena z mosazného monobloku, čímž se snižuje počet spojů, které by mohly být potencionálně příčinou úniku plynu.

Technické údaje:

Název RS	Rozměry (š x v x h) [mm]	Druh plynu	Připojení na vstupu a výstupu	Jmenovitý průtok Qn [m3/hod]	Max. vstupní tlak [MPa]	Max. výstupní tlak (specifikovat při zadání) [MPa]
RS 30	360x530x123	O_2, CO_2, N_2O, N_2, He, atd.	G3/4“	30	2,5	1,2
RS 100	580x540x150		Ø22 mm	100	1,6	1,0
RS 100	580x540x150		Ø22 mm	75	3,0	2,0
RS 210	360x530x157	AIR	G3/4“	210	1,6	1,2
2290	253x300	O_2, Air, Air 800, N_2O, CO_2, N_2, N_2 800	Ø14 mm G1/2"	30	1,0, resp. 1,2	0,45 , resp. 0,8 (jmen. výst. tlak)
VIT 38	270x260	O_2, Air, N_2O, CO_2, N_2	Ø14 mm G1/2"	30	1,0	0,45 (jmen. výst. tlak)
SP-517	575x470	O_2, Air, N_2O, CO_2, N_2	Ø28 mm G1“	120 (při výst. tlaku 0,7 MPa)	2,5	0,8 (jmen. výst. tlak)

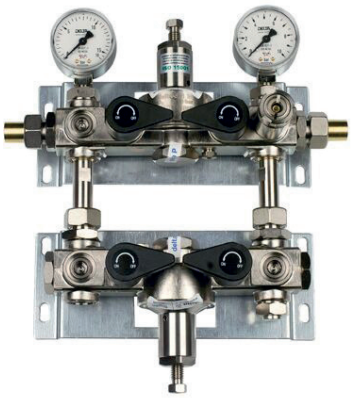

Flídr medical®

Redukční ventil – druhý stupeň (2250M, 2251M)
Redukční ventily jsou navrženy a vyrobeny ve shodě s normou ČSN EN ISO 10524-2, a také speciálně navrženy do redukčních řad, které jsou instalovány ve shodě s normou ČSN EN ISO 7396-1. Redukční ventil je vyroben z mosazného monobloku s chemickým poniklováním, uzávěry ventilů jsou hliníkové.

Technické údaje:
Vhodné pro následující typy plynů: O_2, Air, N_2O, CO_2, N_2
Max. vstupní tlak: 25 bar
Minimální vstupní tlak: 12 bar
Výstupní tlak: 4–10 bar
Vstupní připojení: G1" (2250M)
Výstupní připojení: G1" (2250M)

Nouzový vstup (3511)
Nouzový vstup umožňuje napájení potrubního systému v případě nouzového stavu nebo při údržbě potrubního systému. Toto zařízení musí být instalováno na přístupném místě tak, aby se k němu dostaly stojany nebo vozíky plynových lahví. Je složen z těchto částí:

- Kulový kohout ON/ OFF
- Tlakový pojistný ventil (10 bar)
- Konektor (typ NIST)
- Skříň se zámkem

Technické údaje:
Vhodné pro následující typy plynů: O_2, Air, Air 800, N_2O, CO_2
Maximální tlak: 10 bar (12 bar pro Air 800, N_2 800)
Minimální tlak: 7 bar
Jmenovitý tlak: 9 bar
Průtoky: 1) 43 Nm^3/h se vstupním tlakem 9 barů, pokles tlaku 0,7 bar
2) 75 Nm^3/h se vstupním tlakem 9 barů, pokles tlaku 1,4 bar
Výstupní připojení: Ø 16 mm

Kontrolní jednotka pro potrubní systémy (3512)
Tato jednotka musí být instalována za redukční řady DeltaP, které jsou součástí potrubního systému medicinálních plynů. Kontrolní jednotka je složena z těchto částí:

- Pojistný ventil,
- Vysokotlaký spínač nastavený na 9,6 barů
- Nízkotlaký spínač nastavený na 6,4 barů
- Manometr 0–16 barů.

Technické údaje:
Vhodné pro následující typy plynů: O_2, Air, Air 800, N_2O, CO_2
Tlak: 10 bar (12 bar pro Air 800, N_2 800)
Rozsah: 0–16 bar, 0–10 bar

Kompresorové stanice

Kompresorová stanice:

- slouží k zajištění dostatečného množství stlačeného medicinálního vzduchu pro dýchání nebo pro pohon chirurgických nástrojů do pracovního prostoru v místnostech zdravotnických zařízení, příp. stlačeného vzduchu do dalších speciálních provozů (průmysl, laboratoře),
- skládá se z kompresorů, tlakové nádoby, filtrů, jednotek čištění vzduchu (čistota dle LEK-15) a dalších komponentů,
- stanice jsou osazeny bezmaznými nebo šroubovými kompresory o výkonech 20 – 300 m^3/hod.

Zajistíme:

- zpracování projektové dokumentace, vlastní realizaci, výchozí revize a následný záruční a pozáruční servis včetně proškolení obsluhy,
- měření kvality vzduchu dle LEK-15.

ASOCIACE VÝROBCŮ A DODAVATELŮ ZDRAVOTNICKÝCH PROSTŘEDKŮ

Flídr medical®

Flídr medical s.r.o. | Široký Důl 200, 572 01 Polička
provozovna Na Vyšehradě 1096, 572 01 Polička
+420 468 008 930 | medical@flidr.cz | **www.flidrmedical.cz**

Vakuové stanice

Vakuová stanice:

- slouží k zajištění podtlaku do pracovního prostoru v místnostech zdravotnických zařízení a dalších speciálních provozů (průmysl, laboratoře),
- skládá se z vývěv, vzdušníku, filtrů, regulátoru tlaku a dalších komponentů,
- dle požadavku zákazníka může být:
  - stabilní (rozmístění a uspořádání jednotlivých zařízení je v prostoru místnosti vakuové stanice)
  - mobilní / kompaktní (jedná se o kompaktní uspořádání jednotlivých zařízení na pevném nebo pojízdném stojanu) = úspora místa!
- stanice jsou osazeny bezmaznými, maznými nebo zobákovými vývěvami o výkonu 20 – 300 m^3/hod.

Zajistíme:

- zpracování projektové dokumentace, vlastní realizaci, výchozí revize a následný záruční a pozáruční servis, včetně proškolení obsluhy.

ASOCIACE VÝROBCŮ A DODAVATELŮ ZDRAVOTNICKÝCH PROSTŘEDKŮ

Flídr medical®

Flídr medical s.r.o. | Široký Důl 200, 572 01 Polička
provozovna Na Vyšehradě 1096, 572 01 Polička
+420 468 008 930 | medical@flidr.cz | **www.flidrmedical.cz**

Generátor kyslíku

ASOCIACE VÝROBCŮ A DODAVATELŮ ZDRAVOTNICKÝCH PROSTŘEDKŮ

Generátor kyslíku OGP MED:

- je určen k výrobě kyslíku (O_2) pro medicinální účely do prostředí operačních sálů a lůžkového oddělení,
- k výrobě kyslíku používá technologii cyklické tlakové adsorpce (PSA) umožňující produkovat kyslík o koncentraci 93 % (90 – 96 %), dle LEK 14 – Kyslíkové koncentrátory pro použití s rozvody medicinálních plynů),
- při svém provozu odebírá čistý a suchý vzduch z napájecí místnosti kompresoru a nechává jej procházet vnitřním procesem, který odebírá dusík a jiné prvky za účelem výroby kyslíku čistoty 93 % (+/-3 %),
- skládá se z regulátoru vstupního tlaku, adsorbční a vyrovnávací nádrže, regulátoru tlaku, elektrického řídicího systému, vypouštěcího systému, filtru částic,
- průtok kyslíku (2 – 200 m^3/hod) závisí na modelu a požadované čistotě (OGP 2 MED – OGP 200 MED),
- při dodržování stanovených plánů údržby je životnost 10 let od uvedení do provozu.

Zajistíme:

- zpracování projektové dokumentace, vlastní realizaci, výchozí revize a následný záruční a pozáruční servis, včetně proškolení obsluhy,
- měření kvality kyslíku dle LEK 14.

Flídr medical s.r.o. | Široký Důl 200, 572 01 Polička
provozovna Na Vyšehradě 1096, 572 01 Polička
+420 468 008 930 | medical@flidr.cz | **www.flidrmedical.cz**
Obchodní a servisní zastoupení pro Slovenskou republiku:
NIMAG, spol. s r.o. | +421 905 702 805 | www.nimag.sk